Suspension Spaceline Preci pour plafond non démontable éclairage direct — Modules en ligne
1176, 1177, 1178, 1179, 1278



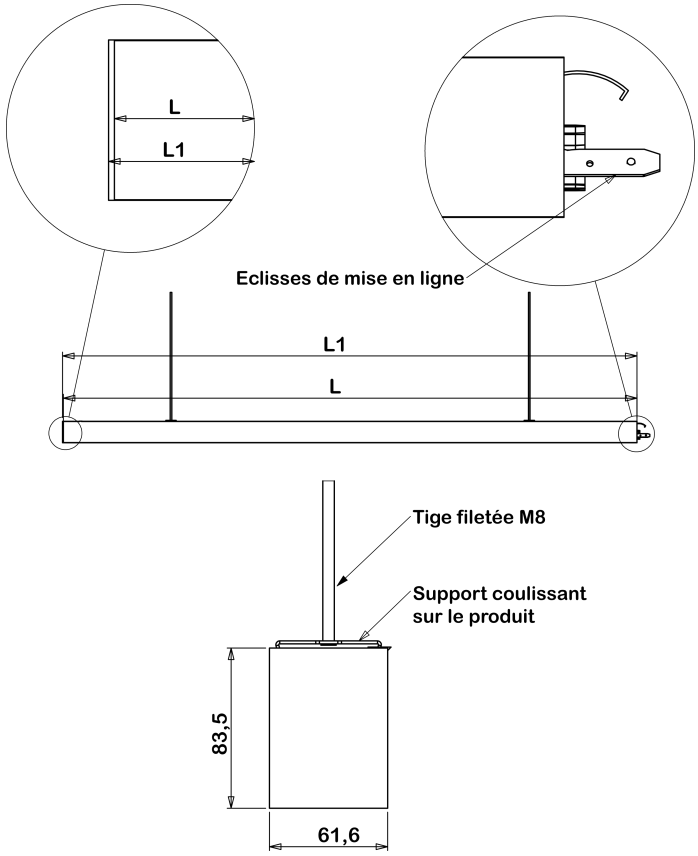

Caractéristiques électriques

Tension nominale	220-240 V AC
Plage de tension d'entrée	198-264 V AC
Classe de protection	Classe I
Indice de protection	IP20
Type de raccordement	Sur un cordon d'alimentation lg 2m

Caractéristiques photométriques

Tolérances chromatiques	SDCM3
Risque photobiologique	RG0
Maintien du flux	L90B10 : 96 000 h / L80B50 : > 102 000 h

Caractéristiques mécaniques

Type de luminaire	suspension
Type de montage	pour plafond non démontable
Longueur	Cf. tableaux « données techniques et codes articles » (p. 2)
Largeur	61,6 mm
Hauteur	83,5 mm
Poids	3 kg/mètre
Couleur*	RAL 9003 · RAL 9005
Résistance au feu	650 °C

* Pour toute autre couleur, nous consulter.

Conformité aux normes

Produit conforme aux normes européennes NF EN 60598, NF EN 55015, NF EN 61547.

Suspension Spaceline Preci pour plafond non démontable éclairage direct — Modules en ligne
1176, 1177, 1178, 1179, 1278

UGR à valider par une étude d'éclairage suivant l'environnement.

Données techniques et codes articles

SUSPENSION SPACELINE — Spaceline PRECI

L (mm)	L1 (mm)	Module	CCT (K)	Eclairement	Puissance (W)	Flux (lm)	Efficacité (lm/W)	THD (%)	Facteur de Pui.	9003 SATINE
842	—	Central	3000	direct	8,9	1261	142	17,38	0,88	1176.500.**104**.02.38
	845	Début de ligne	3000			1261	142			1176.500.**103**.02.38
	845	Fin de ligne	3000			1261	142			1176.500.**105**.02.38
	—	Central	4000			1337	150			1176.500.**101**.02.38
	845	Début de ligne	4000			1337	150			1176.500.**100**.02.38
	845	Fin de ligne	4000			1337	150			1176.500.**102**.02.38
1122	—	Central	3000	direct	11,5	1681	146	14,56	0,92	1177.500.**104**.02.38
	1125	Début de ligne	3000			1681	146			1177.500.**103**.02.38
	1125	Fin de ligne	3000			1681	146			1177.500.**105**.02.38
	—	Central	4000			1783	155			1177.500.**101**.02.38
	1125	Début de ligne	4000			1783	155			1177.500.**100**.02.38
	1125	Fin de ligne	4000			1783	155			1177.500.**102**.02.38
1402	—	Central	3000	direct	14,0	2101	150	12,20	0,95	1178.500.**104**.02.38
	1405	Début de ligne	3000			2101	150			1178.500.**103**.02.38
	1405	Fin de ligne	3000			2101	150			1178.500.**105**.02.38
	—	Central	4000			2229	159			1178.500.**101**.02.38
	1405	Début de ligne	4000			2229	159			1178.500.**100**.02.38
	1405	Fin de ligne	4000			2229	159			1178.500.**102**.02.38
1682	—	Central	3000	direct	16,6	2521	152	10,92	0,96	1278.500.**104**.02.38
	1685	Début de ligne	3000			2521	152			1278.500.**103**.02.38
	1685	Fin de ligne	3000			2521	152			1278.500.**105**.02.38
	—	Central	4000			2675	161			1278.500.**101**.02.38
	1685	Début de ligne	4000			2675	161			1278.500.**100**.02.38
	1685	Fin de ligne	4000			2675	161			1278.500.**102**.02.38
2242	—	Central	3000	direct	19,0	2931	154	9,79	0,97	1179.500.**104**.02.38
	2245	Début de ligne	3000			2931	154			1179.500.**103**.02.38
	2245	Fin de ligne	3000			2931	154			1179.500.**105**.02.38
	—	Central	4000			3129	165			1179.500.**101**.02.38
	2245	Début de ligne	4000			3129	165			1179.500.**100**.02.38
	2245	Fin de ligne	4000			3129	165			1179.500.**102**.02.38

Codes articles composés : *référence courte* . *pilotage* . ***code option*** . *colisage* . *couleur* — seul le code option, en gras dans le tableau, change d'une ligne à l'autre.

Suspension Spaceline Preci pour plafond non démontable éclairage direct — Modules en ligne
1176, 1177, 1178, 1179, 1278

Conformément aux normes, toutes les données techniques sont données pour une température ambiante de 25 °C.

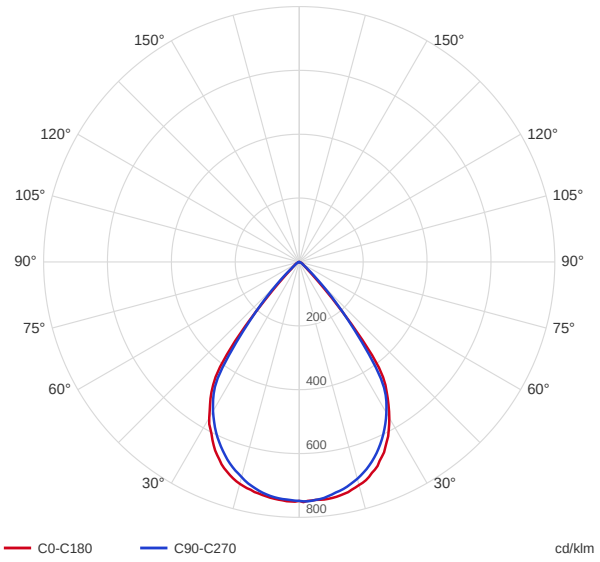

Spaceline PRECI — répartition : 1A

Options et personnalisation

— Gamme.options vide

Texte pour CCTP

Luminaire LED, suspension pour plafond non démontable, éclairage direct, RADIAN Spaceline PRECI.
Section du corps 61,6 × 83,5 mm.
Matériaux : profil en aluminium extrudé, diffusant polycarbonate (PC).
Longueurs 848, 1128, 1408, 1688 et 2248 mm.
Finition RAL 9003, RAL 9005.
Lentilles, éclairage symétrique UGR < 16.
Flux de 1 261 à 3 129 lm, puissance de 8,9 à 19 W, efficacité du luminaire jusqu'à 165 lm/W.
Température de couleur 3000 K ou 4000 K, IRC ≥ 80, tolérance chromatique SDCM ≤ 3, durée de vie L90B10 96 000 h, L80B50 > 102 000 h à 25 °C.
Classe I, IP20, RG0, résistance au fil incandescent 650 °C.
Conformité aux normes NF EN 60598, NF EN 55015 et NF EN 61547.
Alimentation 198–264 V AC, cordon d'alimentation de 2 m.
Facteur de puissance ≥ 0,9.
Drivers et platines LED remplaçables ; pièces détachées disponibles 10 ans ; garantie 5 ans.
Luminaire conçu et fabriqué en France.

Suspension Spaceline Preci pour plafond non démontable éclairage direct — Modules en ligne
1176, 1177, 1178, 1179, 1278

Remarques

Luminaires conçus et fabriqués en France. Ce produit est « Origine France Garantie ».

Toutes les données électriques et photométriques peuvent présenter une tolérance de +/-10%.

Luminaire pour une utilisation exclusive en intérieur.

Luminaire réparable. Source lumineuse et pièces détachées disponibles sur demande.

Il convient de s'assurer auprès de nos services techniques de la disponibilité des options pour chaque modèle de produit.