Plafonnier Spaceline Preci pour plafond non démontable éclairage direct — Modules en ligne
1186, 1187, 1188, 1189, 1190



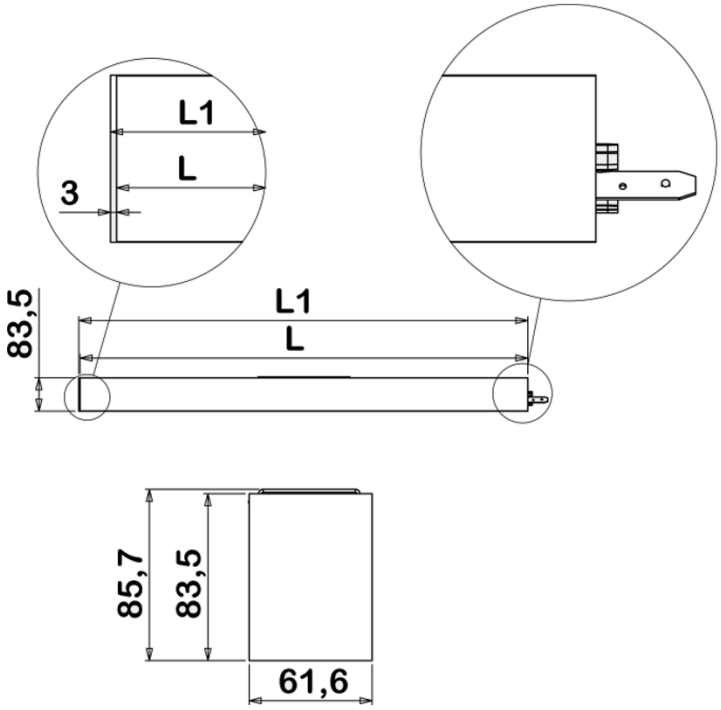

Caractéristiques électriques

Tension nominale	220-240 V AC
Plage de tension d'entrée	198-264 V AC
Classe de protection	Classe I
Indice de protection	IP20
Type de raccordement	Dans produit (repiquage possible)

Caractéristiques photométriques

Tolérances chromatiques	SDCM3
Risque photobiologique	RG0
Maintien du flux	L90B10 : 96 000 h / L80B50 : > 102 000 h

Caractéristiques mécaniques

Type de luminaire	plafonnier
Type de montage	pour plafond non démontable
Longueur	Cf. tableaux « données techniques et codes articles » (p. 2)
Largeur	61,6 mm
Hauteur	83,5 mm
Poids	3 kg/mètre
Couleur*	RAL 9003 · RAL 9005
Résistance au feu	650 °C

* Pour toute autre couleur, nous consulter.

Conformité aux normes

Produit conforme aux normes européennes NF EN 60598, NF EN 55015, NF EN 61547.

Plafonnier Spaceline Preci pour plafond non démontable éclairage direct — Modules en ligne
1186, 1187, 1188, 1189, 1190

UGR à valider par une étude d'éclairage suivant l'environnement.

Données techniques et codes articles

PLAFONNIER SPACELINE — Spaceline PRECI

L (mm)	L1 (mm)	Module	CCT (K)	Eclairement	Puissance (W)	Flux (lm)	Efficacité (lm/W)	THD (%)	Facteur de Pui.	9003 SATINE
562	—	Central	3000	direct	6,4	840	131	21,00	0,78	1186.500.**104**.02.38
	565	Début de ligne	3000			840	131			1186.500.**103**.02.38
	565	Fin de ligne	3000			840	131			1186.500.**105**.02.38
	—	Central	4000			892	139			1186.500.**101**.02.38
	565	Début de ligne	4000			892	139			1186.500.**100**.02.38
	565	Fin de ligne	4000			892	139			1186.500.**102**.02.38
842	—	Central	3000	direct	8,9	1261	142	17,38	0,88	1187.500.**104**.02.38
	845	Début de ligne	3000			1261	142			1187.500.**103**.02.38
	845	Fin de ligne	3000			1261	142			1187.500.**105**.02.38
	—	Central	4000			1337	150			1187.500.**101**.02.38
	845	Début de ligne	4000			1337	150			1187.500.**100**.02.38
	845	Fin de ligne	4000			1337	150			1187.500.**102**.02.38
1122	—	Central	3000	direct	11,5	1681	146	14,56	0,92	1188.500.**104**.02.38
	1125	Début de ligne	3000			1681	146			1188.500.**103**.02.38
	1125	Fin de ligne	3000			1681	146			1188.500.**105**.02.38
	—	Central	4000			1783	155			1188.500.**101**.02.38
	1125	Début de ligne	4000			1783	155			1188.500.**100**.02.38
	1125	Fin de ligne	4000			1783	155			1188.500.**102**.02.38
1402	—	Central	3000	direct	14,0	2101	150	12,20	0,95	1189.500.**104**.02.38
	1405	Début de ligne	3000			2101	150			1189.500.**103**.02.38
	1405	Fin de ligne	3000			2101	150			1189.500.**105**.02.38
	—	Central	4000			2229	159			1189.500.**101**.02.38
	1405	Début de ligne	4000			2229	159			1189.500.**100**.02.38
	1405	Fin de ligne	4000			2229	159			1189.500.**102**.02.38
2242	—	Central	3000	direct	19,0	2931	154	9,79	0,97	1190.500.**104**.02.38
	2245	Début de ligne	3000			2931	154			1190.500.**103**.02.38
	2245	Fin de ligne	3000			2931	154			1190.500.**105**.02.38
	—	Central	4000			3129	165			1190.500.**101**.02.38
	2245	Début de ligne	4000			3129	165			1190.500.**100**.02.38
	2245	Fin de ligne	4000			3129	165			1190.500.**102**.02.38

Codes articles composés : *référence courte* . *pilotage* . ***code option*** . *colisage* . *couleur* — seul le code option, en gras dans le tableau, change d'une ligne à l'autre.

Plafonnier Spaceline Preci pour plafond non démontable éclairage direct — Modules en ligne
1186, 1187, 1188, 1189, 1190

Conformément aux normes, toutes les données techniques sont données pour une température ambiante de 25 °C.

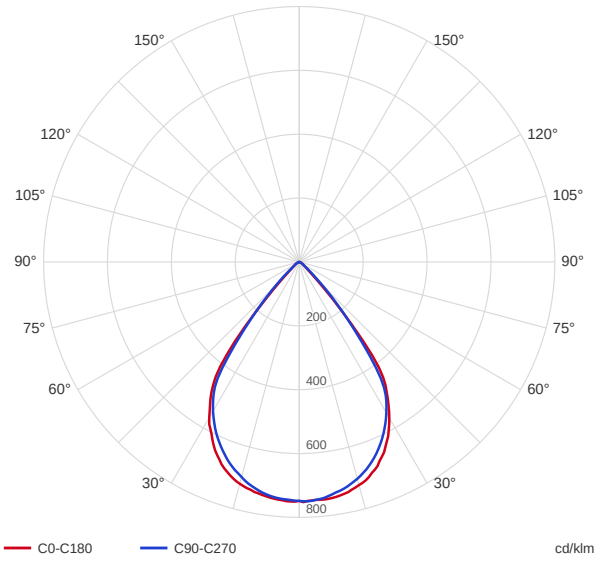

Spaceline PRECI — répartition : 1A

Options et personnalisation

- IRC90
- Détection de présence et régulation automatique de la lumière - adressable DALI2 - PIR
- Détection de présence et régulation automatique de la lumière - autonome - PIR
- Détection de présence et régulation automatique de la lumière - Bluetooth Casambi - PIR
- Bluetooth Casambi
- Détection de présence et régulation automatique de la lumière - avec fonction voisinage - PIR
- Flux lumineux ajusté en usine selon le besoin du projet

Texte pour CCTP

Luminaire LED, plafonnier pour plafond non démontable, éclairage direct, RADIAN Spaceline PRECI.
Section du corps 61,6 × 83,5 mm.
Matériaux : profil en aluminium extrudé, diffusant polycarbonate (PC).
Longueurs 568, 848, 1128, 1408 et 2248 mm.
Finition RAL 9003, RAL 9005.
Lentilles, éclairage symétrique UGR < 16.
Flux de 840 à 3 129 lm, puissance de 6,4 à 19 W, efficacité du luminaire jusqu'à 165 lm/W.
Température de couleur 3000 K ou 4000 K, IRC ≥ 80, tolérance chromatique SDCM ≤ 3, durée de vie L90B10 96 000 h, L80B50 > 102 000 h à 25 °C.
Classe I, IP20, RG0, résistance au fil incandescent 650 °C.
Conformité aux normes NF EN 60598, NF EN 55015 et NF EN 61547.
Alimentation 198–264 V AC, raccordement dans le luminaire, repiquage possible.
Drivers et platines LED remplaçables ; pièces détachées disponibles 10 ans ; garantie 5 ans.
Luminaire conçu et fabriqué en France.

Plafonnier Spaceline Preci pour plafond non démontable éclairage direct — Modules en ligne
1186, 1187, 1188, 1189, 1190

Remarques

Luminaires conçus et fabriqués en France. Ce produit est « Origine France Garantie ».

Toutes les données électriques et photométriques peuvent présenter une tolérance de +/-10%.

Luminaire pour une utilisation exclusive en intérieur.

Luminaire réparable. Source lumineuse et pièces détachées disponibles sur demande.

Il convient de s'assurer auprès de nos services techniques de la disponibilité des options pour chaque modèle de produit.